CONTRÔLEUR 3E/3S

REF : 1270

SOMMAIRE

Historique.....3
1 Présentation du produit.....4
2 Principe de fonctionnement.....5
3 Installation.....6
3.1 Insertion de la carte micro SIM.....6
3.2 Pile.....6
3.3 Câblage du produit.....7
3.4 Mise en fonctionnement.....7
4 Voyant lumineux.....8
5 Caractéristiques.....9
6 Garantie.....10

HISTORIQUE

Révision	Date (jj/mm/aaaa)	Description
1.015122020	15/12/2020	Document initial

1 PRÉSENTATION DU PRODUIT

Ce produit remplit une fonction de **transmetteur GSM suite à la détection d'un changement d'un ou plusieurs états**. Il transmet, par SMS, un message à un ou plusieurs destinataires (5 destinataires maximum en plus de l'administrateur) et les appelle pour les informer de la réception de ce SMS. L'utilisation de ce module s'étend à **toute application** nécessitant l'**envoi d'un message par SMS** suite à un **événement extérieur** provenant par exemple de la fermeture d'un contact (panne machine, détection d'un défaut en production, …), l'appui sur un poussoir.

Le choix des composants de ce produit permet de multiplier jusqu'à 3 la distance entre le produit et l'antenne relais, assurant ainsi une meilleure couverture dans les zones difficiles.

Le produit s'adapte automatiquement pour fonctionner en **2G, 3G ou 4G** selon l'abonnement que vous aurez choisi et la couverture réseau. Cette évolutivité assure la pérennité du fonctionnement suite à une **éventuelle disparition de la 2G**.

Votre smartphone vous permet de contrôler et commander le produit au moyen de simples SMS. Ainsi a**ucun abonnement avec box internet n'est nécessaire**. Une simple carte SIM souscrite auprès de l'opérateur de votre choix doit être installée à l'intérieur du produit. **Suivant l'offre** souscrite vous **économisez ainsi plus de 1000€ sur 5 ans** par rapport une solution nécessitant une box et permet en plus l'envoi d'une alarme lors de la disparition de son alimentation.

Le produit possède de plus trois sorties (contacts secs libres de potentiel) qui peuvent être pilotées via SMS afin d'être ouvertes ou fermées à volonté.

Informations complémentaires :

Le produit utilise les communications GSM, il vous est donc nécessaire de souscrire un abonnement auprès de l'opérateur de votre choix. Celui-ci vous fournira une carte SIM. Cette carte contiendra toutes les informations concernant votre abonnement. Afin d'éviter l'interruption du réseau GSM dû à l'expiration d'une carte SIM prépayée ou à forfait limité, nous vous conseillons d'éviter ce genre d'abonnement.

Le code PIN de la carte SIM devra préalablement être désactivé à l'aide d'un téléphone portable avant d'être insérée à l'intérieur du produit.

Important : Pour des raisons de sécurité, il vous faudra tenir secret le numéro de téléphone GSM du transmetteur.

2 PRINCIPE DE FONCTIONNEMENT

Le produit surveille un changement d'état sur ses entrées. Le produit envoie un SMS lorsqu'il détecte que l'entrée est active mais aussi quand elle revient au repos.

Les différents états repos sont schématisés comme ci-dessous.

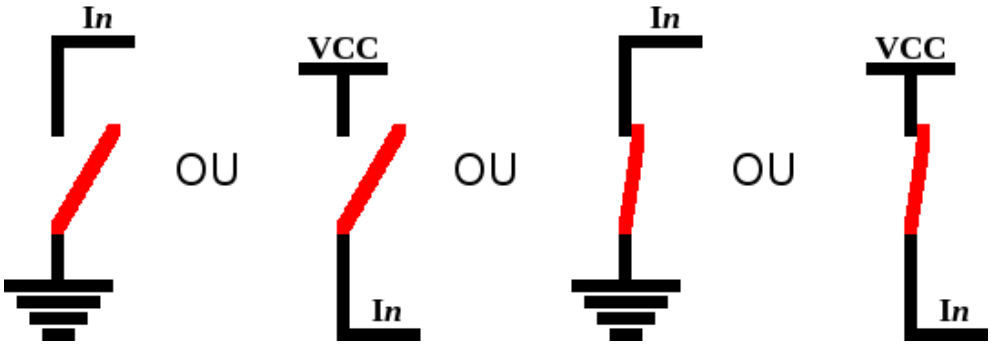

Le produit apprendra automatiquement les états repos de chaque entrée lorsque vous passerez administrateur et en déduira les états actifs de chaque entrée.

Afin d'illustrer le principe de détection nous utiliserons, dans l'exemple suivant, un état repos avec un contact ouvert au repos coupant et amenant la tension V_{CC} en cas d'alarme, soit le cas n°2.

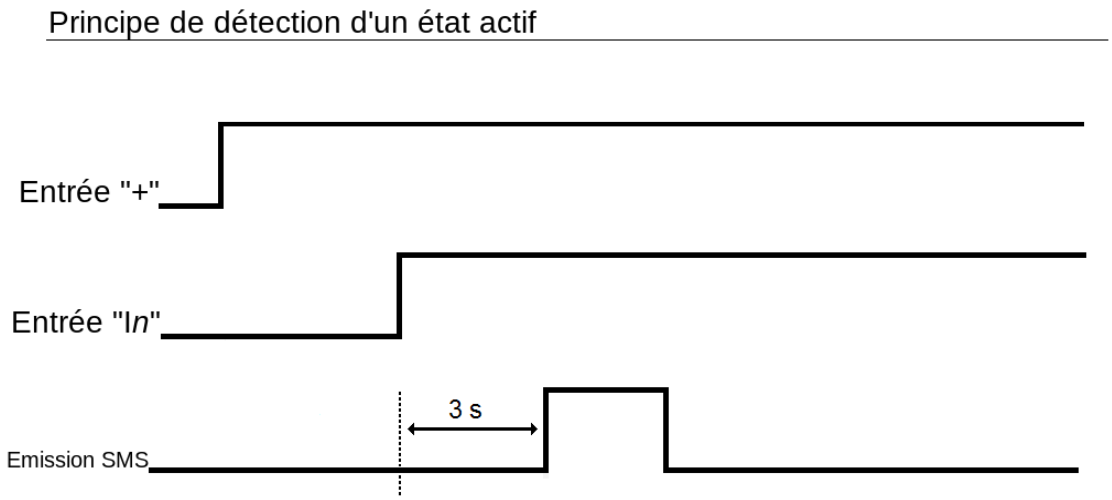

3 INSTALLATION

Pour des raisons de sécurité, ce produit doit être installé dans votre tableau électrique par une personne habilitée. Le disjoncteur électrique d'installation doit impérativement être coupé et une vérification d'absence de toute tension sur le produit est nécessaire avant toute intervention.

3.1 INSERTION DE LA CARTE MICRO SIM

Pour installer la carte micro SIM, déclipsez la face avant du produit à l'aide d'un tournevis plat, le connecteur destiné à la carte micro SIM se situe perpendiculairement à la face avant. La zone de contact de la carte SIM doit être du coté du circuit imprimé. La carte SIM doit s'insérer sans forcer afin d'éviter de l'abîmer ainsi que l'électronique.

Attention au sens d'insertion de la carte micro SIM dans le connecteur

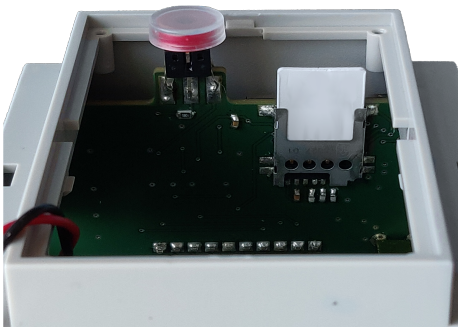

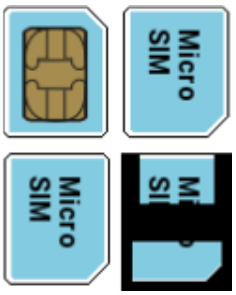

Lors de l'insertion de la carte micro SIM le produit doit être hors tension.

3.2 PILE

Le produit est destiné à fonctionner avec la pile alcaline 9 Volts de type PP3. Il suffit d'ouvrir la face avant du produit à l'aide d'un tournevis plat, installer la pile dans le clips métallique, puis la relier au connecteur prévu à cet effet.

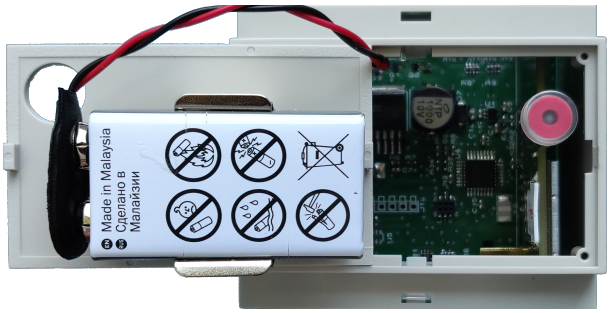

Des précautions sont à prendre :

- Ne pas la jeter (dans un souci du respect de l'environnement, vous devez rapporter les piles usagées dans un point de collecte)

- Ne pas la recharger

Le rôle de cette pile est de vous envoyer un SMS d'alarme en cas de coupure d'alimentation électrique. Sa durée de vie est fonction du nombre de coupures d'alimentation électriques, elle peut être supérieure à 5 ans.

Lorsque la tension pile descend au-dessous de 8V, le produit vous envoie un SMS puis un rappel la semaine suivante vous invitant à la remplacer.

3.3 Câblage du produit

Alimentation du produit : 8-26V DC (Ex : ALIMECO 12V-4W)

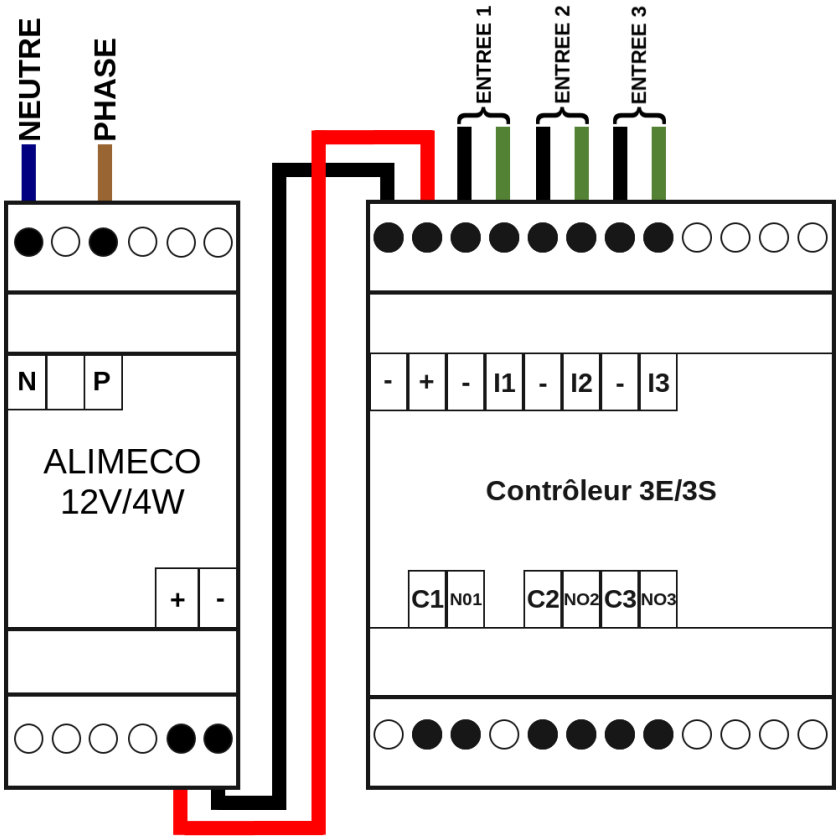

3.4 Mise en fonctionnement

> Prérequis : Assurez-vous que le produit soit hors tension et qu'aucune entrée ne soit à l'état actif.

Une fois le produit câble et la carte SIM insérée dans le produit il ne vous reste plus qu'à vous déclarer administrateur du produit.

Pour devenir administrateur du produit il faut mettre sous tension du produit, vous avez alors **2 minutes** pour vous identifier en tant qu'administrateur. Si les 2 minutes se sont écoulées avant d'avoir eu le temps de vous identifier, il vous faut arrêter et remettre l'alimentation du produit, et recommencer la procédure.

Cet enregistrement s'effectue par SMS en envoyant la commande : « **ADMIN** ». Le produit reconnaît automatiquement votre numéro de téléphone, il n'est pas nécessaire de l'indiquer.

À la fin de cette procédure un SMS vous sera retourné ainsi qu'à l'ancien administrateur, s'il existe, afin de confirmer que celle-ci s'est bien déroulée : « **Nouvel Admin : +Y.Yzzz...zz** » (**Y.Y** étant l'indicatif international et **zzz...zz** le numéro de téléphone du nouvel administrateur). Votre numéro sera enregistré dans le produit qui le reconnaîtra en tant qu'administrateur lors des prochains échanges, même après une perte d'alimentation.

Le produit est maintenant fonctionnel.

Pour une utilisation avancée voir la notice complète.

4 VOYANT LUMINEUX

Le produit possède un voyant lumineux en façade permettant de signaler à l'utilisateur les déférents défauts potentiels que le produit pourrait rencontré lors de son fonctionnement. Ci-dessous un tableau récapitulatif des différentes signalisations possibles.

Signalisation	Description
Alternance rapide allumé/éteint	Initialisation du produit en cours
1 clignotement	Défaut d'insertion de la carte SIM. Assurez-vous d'avoir bien inséré la carte SIM
2 clignotements	Code PIN non dévalidé. Dévalidez le code PIN de la carte SIM à l'aide d'un téléphone
3 clignotements	Couverture réseau insuffisante. Le produit ne pourra communiquer à l'aide du réseau GSM
4 clignotements	Aucun administrateur n'est configuré pour le produit. Voir § 3.4
5 clignotements	Erreur lors de l'émission d'un SMS. Assurez-vous que votre abonnement permet l'envoi de SMS et que celui-ci est bien actif.
Allumée fixe	État d'une entrée actif

5 CARACTÉRISTIQUES

- **Utilisation en intérieur exclusivement** (installation en tableau électrique par une personne habilitée)

- **Alimentation :** Le produit est alimenté via tension **continue** de 8V à 26V (Alimentation ALIMECO 12V de SILIS Electronique recommandée)

- **Puissance :** 0,5W

- **Dimensions :**

  → Produit : 70 x 58 x 90 mm (Boîtier modulaire format U4)

  → Antenne GSM : 185 x 46.5mm, câble de 2 mètres (documentation)

- **Température de fonctionnement et de stockage** : de -10°C à +60°C

- **Indice de protection :** IP20

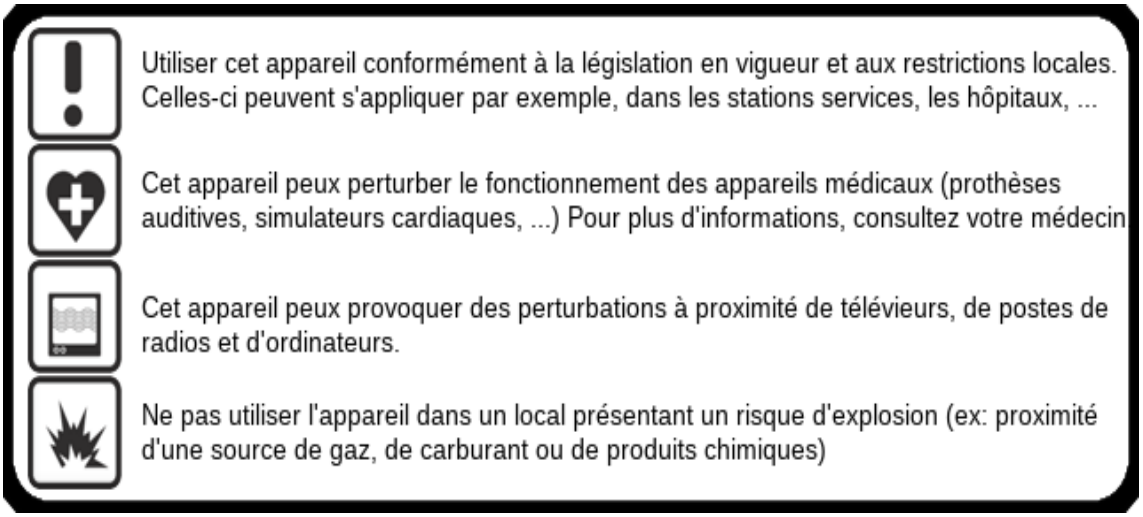

6 GARANTIE

La garantie est valable 2 ans à partir de la date d'achat du produit.

NE SONT PAS COUVERTS:

- Les dommages engageant la responsabilité d'un tiers ou résultant d'une faute intentionnelle ou dolosive.
- Les dommages résultant de négligences, d'utilisation d'énergie, d'emploi ou d'installations non conformes aux prescriptions du constructeur.
- Les dommages résultant d'une oxydation.
- Les erreurs de branchements ou de mise en service.
- Les dommages résultant d'une utilisation industrielle ou commerciale.
- Les dommages résultant d'une cause externe comme le choc, la chute, la foudre, l'incendie, la tempête, le vandalisme.
- Les dommages matériels ou immatériels consécutifs à une panne (détérioration, trouble de jouissance, ...).
- Le remplacement d'une pièce de présentation n'entravant pas le bon fonctionnement.
- Le remplacement des consommables (piles, ...). Seules les dispositions du constructeur sont applicables.
- Les dommages aux accessoires (Thermostat, …). Seules les dispositions du constructeur sont applicables.
- Les dommages consécutifs à des interventions effectuées par le client lui-même ou toute autre personne non habilitée, ou à l'utilisation de fournitures non agréées par le constructeur.
- Les dommages consécutifs à une installation du produit dans un local qui n'est pas habilité de manière normale à recevoir du matériel électronique ou, à défaut, dont la température n'est pas comprise entre -10 et +60°C et l'humidité entre 15 et 85%.
- Les dommages dus à la présence dans l'environnement immédiat du produit, de reliefs, de masses aqueuses ou de tout autre élément susceptible de provoquer des interférences magnétiques sur le matériel.

SILIS ELECTRONIQUE

Contact

Centre de Recherche et d'Innovation en Electronique
12 rue Gemini - BAT 3
LIMOGES
87069
FRANCE

05 55 06 07 69

contact@silis-electronique.fr

Conçu et fabriqué en France

CE